■特　長

- ●238×96mmの大形DINサイズ
- ●51mm高輝度大形LEDによる鮮明表示
- ●フルスケールは－19999～19999任意設定
- ●平均演算機能、カットオフ機能付

■形　名　3157A -□-□

1　2

1 測定入力

形　名	測定範囲	入力抵抗	確　　度※	過負荷
3157A-02	±199.99mV	50MΩ以上	±(0.05% of rdg.+3 digit)	DC±250　V
3157A-03	±1.9999　V	50MΩ以上	±(0.05% of rdg.+3 digit)	DC±250　V
3157A-04	±19.999　V	10MΩ	±(0.05% of rdg.+3 digit)	DC±250　V
3157A-05	±199.99　V	10MΩ	±(0.05% of rdg.+3 digit)	DC±500　V
3157A-09	1～5　V	1MΩ	±(0.05% of rdg.+5 digit)	DC±250　V
3157A-V2	0～5　V	1MΩ	±(0.1　% of rdg.+3 digit)	DC±250　V
3157A-V3	0～10 V	1MΩ	±(0.1　% of rdg.+3 digit)	DC±250　V
3157A-12	±199.99μA	1 kΩ	±(0.05% of rdg.+3 digit)	DC± 20mA
3157A-13	±1.9999mA	100　Ω	±(0.05% of rdg.+3 digit)	DC± 50mA
3157A-14	±19.999mA	10　Ω	±(0.05% of rdg.+3 digit)	DC±150mA
3157A-15	±199.99mA	1　Ω	±(0.05% of rdg.+3 digit)	DC±500mA
3157A-19	4～20mA	12.5 Ω	±(0.05% of rdg.+5 digit)	DC±150mA

※ 確　　度：23℃±5℃、45～75%RHの状態で規定
温度係数：±150ppm／℃ 0～50℃の範囲で規定

2 供給電源

番号	電源電圧
3	AC　90V ～ 132V
5	AC180V ～ 250V

■一般仕様

表　　示：–19999～19999 赤色 大形LED（文字高さ51mm）
ゼロサプレス機能付
負極性入力時（－）表示
スケーリング機能：フルスケール表示　–19999～19999
オフセット表示　　–19999～19999
小　数　点：任意設定（端子台設定）
オフセット固定機能：オフセット以下入力の表示をオフセット値に固定する機能
オーバー表示：130%表示で飽和
ただし、19999を超えると0表示、–19999を超えると–0表示
ホールド機能：表示を保持（端子台設定）
分　解　能：1/20000
サンプリング周期：7.5回/秒
表 示 周 期：133ms、400ms、1s、2s、4s、5s 選択設定可
入 力 形 式：シングルエンデッド、フローティング入力
ノイズ除去率：ノーマルモード（NMR）　50dB 以上
コモンモード　（CMR）110dB以上
電源ライン混入ノイズ　1000V
耐　電　圧：入力端子／外箱間　　AC 1500V 1分間
電源端子／外箱間　　AC 1500V 1分間
電源端子／入出力端子間 AC 1500V 1分間
絶 縁 抵 抗：DC 500V　100MΩ以上
供 給 電 源：AC100またはAC200 50/60Hz
電源電圧許容範囲：AC90～132VまたはAC180～250V
消 費 電 力：AC100V時　約10VA、AC200V時　約10VA
動作周囲温度：0～50℃
保 存 温 度：－20～70℃
単　　位：白文字透明シール
質　　量：約1.8kg
実 装 方 法：専用取付金具でパネル裏面より締付

■標準機能

●スケーリング機能
フルスケール表示値及びオフセット表示値を–19999～19999の範囲で設定できます。

●平均演算機能
表示値を表示周期内で平均演算します。
前面パネル内のスイッチで平均演算機能をON/OFFできます。

●オフセット固定機能
オフセット以下入力の表示をオフセット値に固定します。

●10^0桁0表示固定
10^0桁の表示値を0に固定します。

●カットオフ機能
低レベルの入力信号をカットオフし、表示をオフセット値に固定します。カットオフ設定範囲：入力信号の0.0～19.9%

■端子配列図

端子名	INHi	INLo	NC	COM	DP1	DP2	DP3	DP4	HOLD	GND	P2	P1
	1	2	3	4	5	6	7	8	9	10	11	12
機　能	＋	－	NC	コモン	10^1 桁	10^2 桁	10^3 桁	10^4 桁	ホールド	グランド	電　源	
	入力				小　数　点							
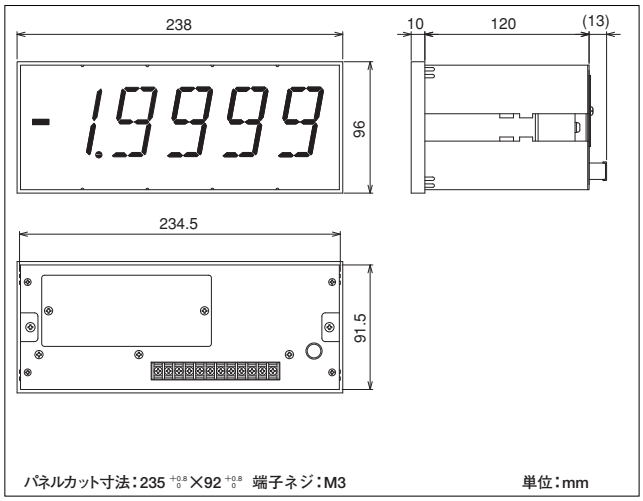
■外形図